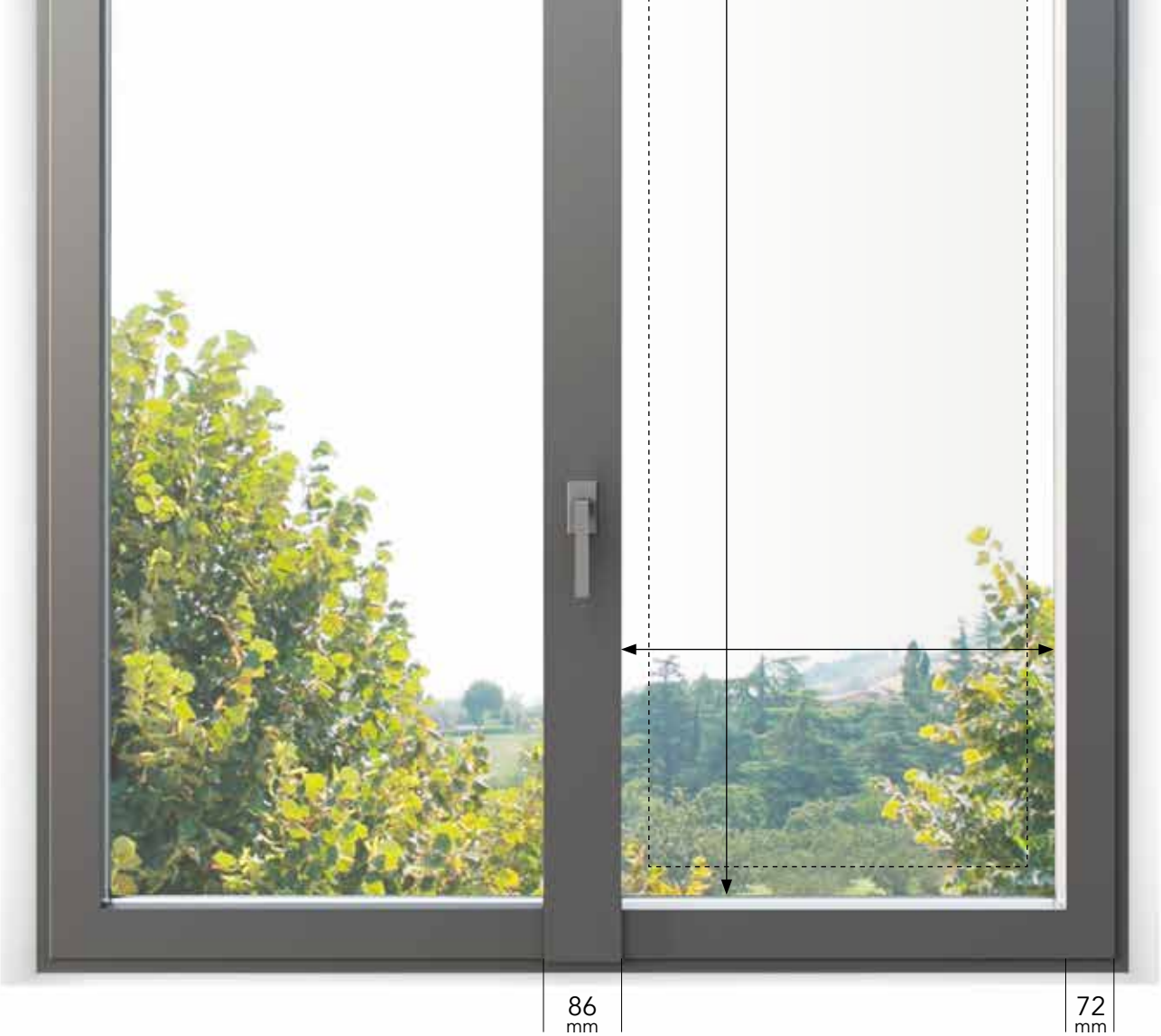

MARCHESE HP *Glass*

ALLUMINIO • ABS/POLIAMMIDE • ALLUMINIO A TAGLIO TERMICO

ANTA ESTERNA A SCOMPARSA
PER TIPOLOGIE A BATTENTE

+ ELEGANZA E LUCE

NUOVO SISTEMA SCORREVOLE GLASS

+ SPAZIO AL VETRO

FINESTRE ADATTE
PER CASE PASSIVE

ECOBONUS -50%

I NOBILI

Portafinestra 1 anta, colore RAL 8017 opaco, maniglia Toulon nero opaco.

+ ELEGANZA E LUCE

GUSTO CONTEMPORANEO
PER UNO STILE UNICO E MINIMALE
Linee geometriche nette e decise, forme pulite ed essenziali. Il gusto contemporaneo della linea Marchese HP Glass de I Nobili, dotata di anta a scomparsa, trae ispirazione da uno stile architettonico urban, interpretato secondo i canoni di bellezza e di estrema funzionalità.

L'anta interna è molto sottile, è priva di listelli fermavetro e guarnizione cingivetro interna, per garantire un impatto estetico sobrio e, allo stesso tempo, raffinato.

La perfetta simmetria tra le parti apribili, favorita dalla scomparsa delle fughe tra le ante, nascoste sia all'interno che all'esterno del nodo centrale, dà valore aggiunto all'estetica. Le ante appaiono inoltre sottili dall'interno e impercettibili dall'esterno, a tutto vantaggio di spazi più ampi e luminosi.

Si tratta di un insieme di prerogative che rendono Marchese HP Glass un prodotto estremamente interessante in termini di stile e design, ed altamente personalizzabile. Ideale per architetture moderne, ispirate al vivere di oggi.

L'ANTA INTERNA È MOLTO SOTTILE E DIVENTA INVISIBILE ALL'ESTERNO

+ LUCE NEGLI AMBIENTI

IL SERRAMENTO **NON HA** GUARNIZIONE CINGIVETRO INTERNA E LISTELLI FERMAVETRO, LE FUGHE TRA LE PARTI APRIBILI SONO NASCOSTE

+ SIMMETRIA TRA LE ANTE

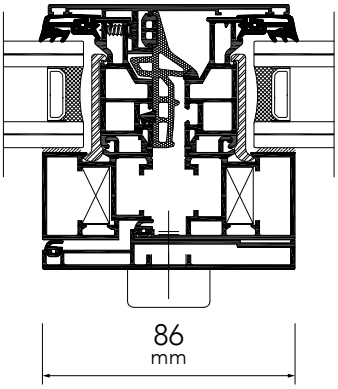

NODO CENTRALE

FERRAMENTA SEMPRE A SCOMPARSA

AD ANTA APERTA HA DESIGN PULITO E MINIMALE

+ CURA DEL DESIGN

+34%

DI SUPERFICIE VETRATA

PIÙ SPAZIO ALLA LUCE

RISPETTO A FINESTRE STANDARD

+ DETTAGLI UNICI

SCELTE EFFICACI ORIENTATE
AL PIÙ RAFFINATO MINIMALISMO.
Finestre e portefinestre rappresentano una parte fondamentale di un ambiente o di uno spazio abitativo e svolgono un ruolo molto importante per architetti e designer in fase di progettazione.
Le attuali tendenze evolvono sempre di più verso un'attenzione meticolosa ai dettagli e alla ricerca di forme e linee minimal.

Un trend che naturalmente coinvolge anche il mondo dei serramenti con una **predilezione verso cerniere invisibili e profili complanari**. Gli infissi de I Nobili riescono a coniugare insieme queste caratteristiche adottando soluzioni ai massimi livelli di sicurezza, isolamento e performance. Permettono inoltre di realizzare serramenti di grandi dimensioni con vetri antieffrazione e ad alto isolamento e, ancora, serramenti complanari con luce minima tra anta e telaio, perfette per finestre a filo muro e boiserie.

Le cerniere invisibili della linea **Marchese HP Glass** garantiscono un'ottima portata, facilità di montaggio e regolazioni estremamente varie e comode.
Grande attenzione, infatti, è stata riservata alla selezione della ferramenta a scomparsa e del suo design, elegante e sobrio anche ad anta aperta, senza nulla togliere alle esigenze di sicurezza e antieffrazione.

Si tratta in definitiva di una lunga serie di caratteristiche e vantaggi che rendono le proposte de I Nobili **soluzioni ideali in termini di solidità e stile** per architetti, designer e privati.

cremonese movimentazione ferramenta anta principale con dispositivo falsa manovra

ferramenta e asole di drenaggio scarico acqua a scomparsa, vista interna

Finestra 2 ante, vista esterna.

NEW YORK
THORPE

NOVITÀ

NUOVO SISTEMA SCORREVOLE GLASS

+ SCORREVOLI DI DESIGN

NUOVO SISTEMA SCORREVOLE GLASS: GRANDI LUCI E VISIBILITÀ TOTALE.

Convince per le sue forme e per la scelta dei materiali di eccellenza, spazi ampi e più luce.

Ideato e realizzato per soddisfare ampie superfici di nuova costruzione o anche per la ristrutturazione di vecchi edifici, GLASS è creato per migliorare la qualità della vita all'interno della casa, aspirando a soddisfare sempre le esigenze personali dei nostri clienti.

Equilibrio tra le forme, linee chiare ed essenziali ed un solo protagonista che svolge un ruolo determinante: la luce.

GRANDI DIMENSIONI

+ SPAZIO E LUCE

Grandi luci e una visibilità totale sono le caratteristiche del nuovo sistema scorrevole GLASS.

Elegante e discreto si presenta con il vetro come protagonista dello spazio tra interno ed esterno, le elevate prestazioni termiche ed acustiche permettono di ottenere altissimi valori prestazionali. Il sistema permette di realizzare finestre scorrevoli minimali di grande superficie. Ciascuna anta può pesare fino a 500 Kg (consigliata motorizzazione), avendo uno spessore massimo di vetro pari a 42 mm.

SU MISURA

+ PERSONALIZZAZIONE

Per garantire un'alta performance termica si è scelto di realizzare l'anta con un profilo in materiale plastico isolante coperto da un profilo in alluminio, la giunzione tra i due avviene tramite un aggancio a scatto per garantire:

• minore ingombro dei profili in vista frontale;

• maggiore scelta nel colore, ossia la possibilità di avere il profilo di alluminio interno con un colore diverso da quello esterno; infatti tutti i profili in alluminio possono venire anodizzati o verniciati a polvere su richiesta del cliente.

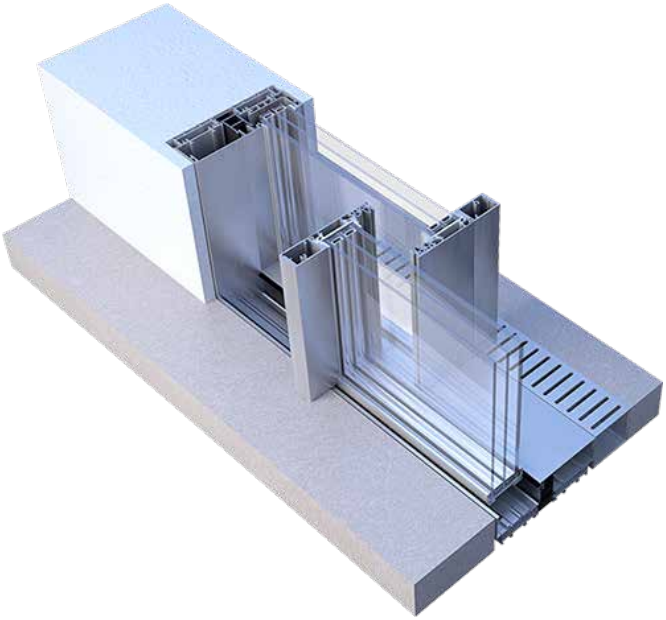

TELAIO A SCOMPARSA

I profili telaio possono essere integrati interamente nel pavimento, nel soffitto e nelle pareti laterali garantendo una soluzione di continuità e l'assoluta assenza di barriere architettoniche.

L'anta si riduce tanto da diventare una semplice cornice del vetro con uno spessore a vista di solo 10 mm.

TANTE APERTURE DISPONIBILI:

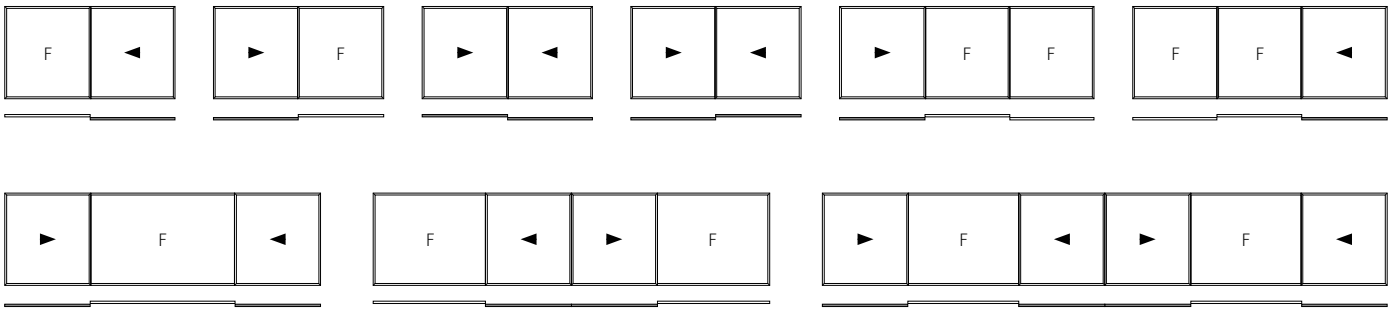

È POSSIBILE REALIZZARE VETRATE CON ANGOLO APRIBILE

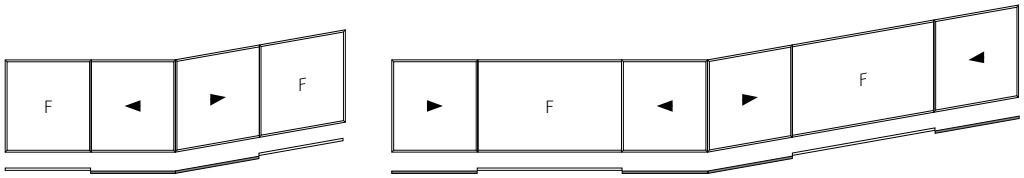

+ ATTENZIONE ALL'AMBIENTE

L'ALLUMINIO A PROTEZIONE DEL FUTURO.
La linea di finestre e portefinestre **Marchese HP Glass** prodotta da I Nobili è realizzata in alluminio: un materiale dalle mille proprietà e dai molteplici vantaggi.

Come le **ottime performance in termini di isolamento termico e acustico, la resistenza all'effrazione e al fuoco, l'estrema durevolezza e praticità**. E soprattutto, in un'ottica di attenzione e salvaguardia delle generazioni future, la sua sostenibilità ambientale. L'alluminio è infatti **assolutamente riciclabile ed ecologico**. In caso di incendio non rilascia alcuna sostanza nociva e può essere rifuso all'infinito con un consumo di energia molto ridotto (-95% rispetto alla produzione di alluminio vergine), favorendo così una considerevole riduzione di emissioni di co_2. La riciclabilità dell'alluminio è infine garanzia di estrema economicità.

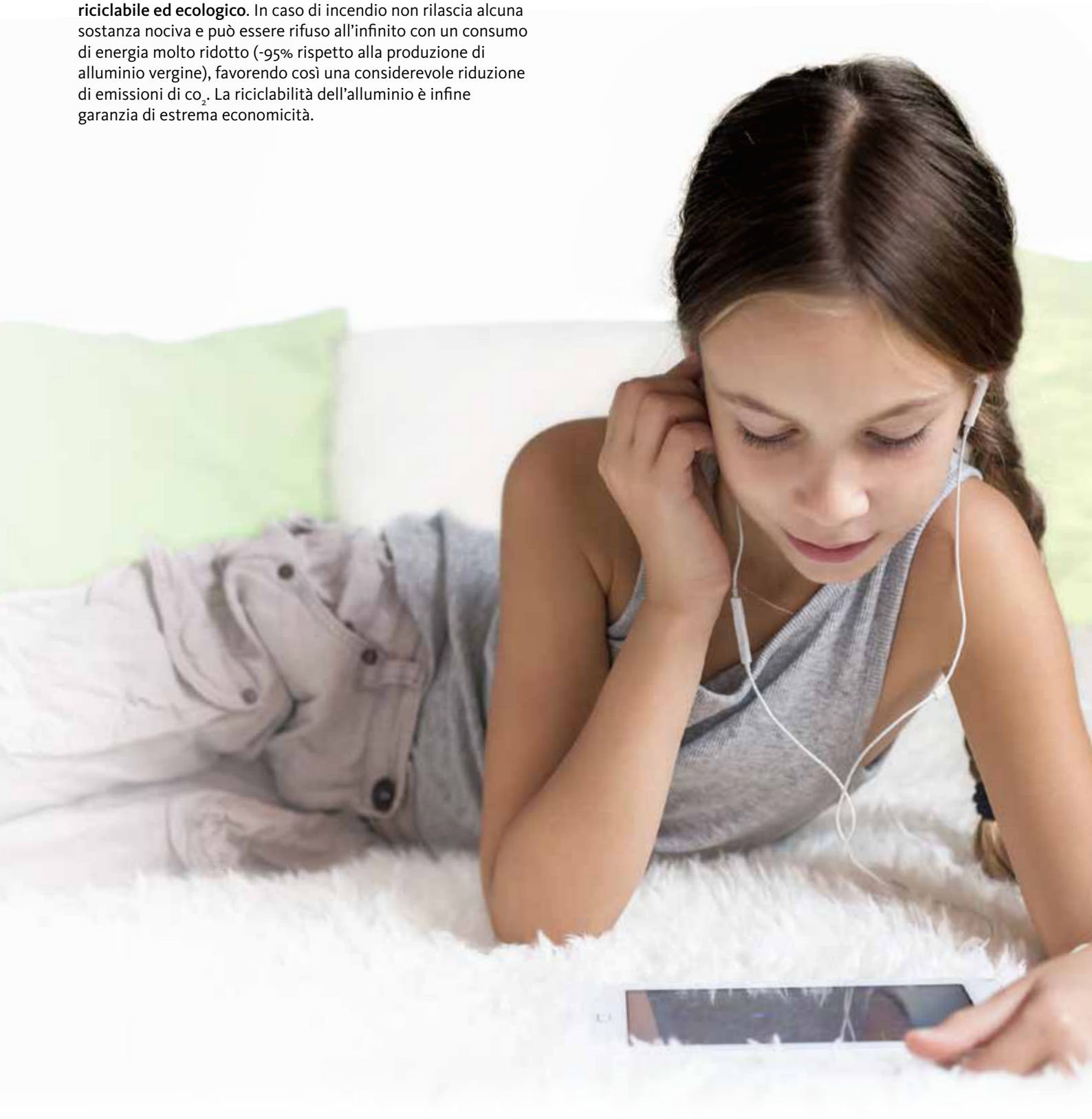

+ ISOLAMENTO

SOLUZIONI TECNICHE DI ULTIMA GENERAZIONE.
I prodotti **Marchese HP Glass sono realizzati a taglio termico**. Offre infatti buone prestazioni in termini di risparmio, sia per il riscaldamento che per il raffrescamento.

Nella linea de I Nobili **Marchese HP Glass** le performance sono garantite attraverso l'inserimento, nella parte interna degli infissi, di un **profilo in poliammide in aggiunta a uno in ABS**, materiali con conducibilità termica più bassa rispetto all'alluminio.

Un profilo a mensola, inoltre, distribuisce il peso su quello dell'anta in alluminio trattenendo il profilo in poliammide.

L'adozione di uno speciale adesivo per l'incollaggio tra anta e vetro favorisce un'estrema resistenza ad acqua e vento, un'ottima aderenza ed una maggiore stabilità e sicurezza della struttura: un sistema che va a sostituire la classica guarnizione cingivetro interna.

PERFETTA ADERENZA IN CONDIZIONI METEOROLOGICHE ESTREME

ISOLAMENTO TERMICO

ISOLAMENTO ACUSTICO

PROTEZIONE ANTIEFFRAZIONE

Prestazioni termiche (W/m²K)
finestra 2 ante 1230 x 1480 mm (LxH)

con Ug 1.4	con Ug 1.2	con Ug 1.1	con Ug 0.8
Uw 1.9	Uw 1.5	Uw 1.4	Uw 1.2

resistenza al carico di vento	permeabilità all'aria	tenuta all'acqua
A3	4	9A

legenda
- media
- buona
- ottima

+ SICUREZZA

NESSUN COMPROMESSO TRA DESIGN E SICUREZZA.
Finestre e portefinestre rappresentano un naturale punto di contatto di ogni abitazione con aria e luce esterna ma sono anche le principali aree d'accesso per malintenzionati.

La linea di infissi **Marchese HP Glass de I Nobili offre efficaci sistemi antieffrazione**, studiati tenendo nella massima considerazione impatto estetico e massima funzionalità.

Con la certezza di sentirsi sempre protetti.

senza protezioni	30 sec
classe di resistenza RC1 **livello di protezione semplice**	1 min
classe di resistenza RC2 / RC 2N **livello di protezione intermedio** in caso di utilizzo di piccoli attrezzi	3 min
classe di resistenza RC3 **livello di protezione elevato** in caso di utilizzo di attrezzi pesanti	5 min

La dotazione di riscontri antieffrazione su tutto il perimetro di finestre e portefinestre della linea **Marchese HP Glass** garantiscono un livello di protezione semplice.

Tuttavia, a seconda di specifiche esigenze, è possibile aggiungere accessori come maniglie con chiave, incontri in acciaio, vetri stratificati.
Strumenti in grado di **potenziare il livello di sicurezza e offrire così performance antieffrazione**.

Con in più la possibilità di adottare soluzioni altamente personalizzabili e modulari.

ACTIVEAGE. STOP ALLA CORROSIONE.
ANCHE NELLE CONDIZIONI PIÙ AVVERSE.
I prodotti della linea **Marchese HP Glass** offrono, di serie Silver, la finitura realizzata con un trattamento di ultima generazione contro la corrosione: Activeage, la protezione con nanotecnologie, approvata dall'Ente certificatore tedesco PIV.

Ne risultano prodotti altamente resistenti a problemi derivanti da salsedine, umidità e inquinamento.
Completano la protezione dotazioni quali catenacciolo passante, riscontro antieffrazione inferiore, microventilazione, nuovo nottolino a fungo.

APPROFONDISCI SU
I-NOBILI.COM

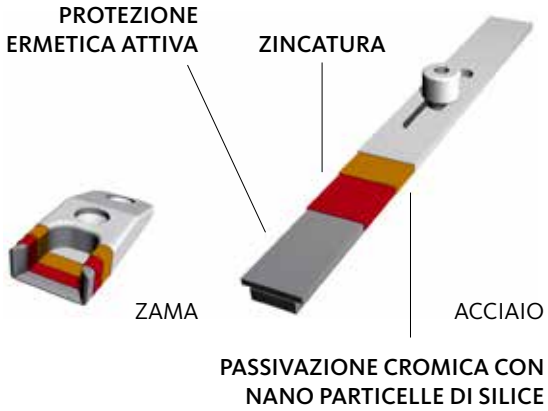

+ PERSONALIZZAZIONE

UNA SOLUZIONE PER OGNI ESIGENZA DI STILE.
Gli infissi a marchio I Nobili della linea **Marchese HP Glass** di ultima generazione sono prodotti altamente personalizzabili in termini di scelte cromatiche.

Si può infatti optare per l'**effetto legno o per le classiche tinte marmo o ral o il moderno alluminio anodizzato**, ottenuto attraverso un processo elettrochimico di ossidazione che garantisce un alto livello di protezione dalla corrosione. Queste opzioni cromatiche sono disponibili sia per la parte esterna che per quella interna degli infissi.

Completano la gamma i colori **Wood.** Pensati per unire ottime performance e linee essenziali con la scelta materica del legno. Ai profili viene saldamente incollato, mediante adesivo poliuretanico, un tranciato di vero legno (successivamente verniciato).
Il risultato è un prodotto di forte impatto estetico, disponibile solo per la parte interna degli infissi.

I profili intermedi di isolamento in ABS e Poliammide sono di colore nero.

In ogni caso, qualunque siano i gusti e le scelte di stile, punti fermi inossidabili di questa linea esclusiva de i Nobili restano le **prerogative di impatto estetico, comfort abitativo e qualità assoluta.**

ALLUMINIO EFFETTO LEGNO

ACACIA SCURO
BROWN OAK
CILIEGIO ROSSO
CILIEGIO RUVIDO
DOUGLAS
GOLDEN OAK
NOCE REALE
NOCE SCURO RUVIDO
WHITE OAK

TINTE RAL E MARMO

AVORIO 1013 OPACO
BIANCO 9010 LUCIDO
BIANCO 9010 OPACO
GRIGIO 7001 OPACO
GRIGIO 9006 ARGENTO
GRIGIO CHIARO 7035 OPACO
GRIGIO GRAFFITE
GRIGIO MARMO
MARRONE MARMO
MARRONE 8017 OPACO
VERDE MARMO
VERDE 6005 OPACO
NERO 9005 OPACO

ALLUMINIO ANODIZZATO

ACCIAIO ANODIC
ARGENTO ANODIC
BRONZO CHIARO BOND

VERSIONE WOOD DISPONIBILE SOLO PER INTERNO DI TIPOLOGIE A BATTENTE TRANCIATO ROVERE TINTO

DECAPÈ
LACCATO 9010 PORO APERTO
SBIANCATO
TABACCO

colori indicativi, possono subire variazioni

La finestra è un elemento importante all'interno della casa e deve potersi adattare allo stile di chi ci vive.

Gli infissi de I Nobili possono essere personalizzati anche attraverso la scelta di vetri ornamentali.

La diversità di colore, di texture e di disegni offre soluzioni estetiche per ogni tipo di applicazione per decorare la facciata delle abitazioni.

VETRI DECORATIVI

STAMPATO C

SATINATO

OPACO

STAMPATO CATTEDRALE

RIFLETTENTE CHIARO

INCISO

SATINATO MOLATO

SATINATO INCISO

SABBIATO

PER TUTTE LE POSSIBILITÀ DI PERSONALIZZAZIONE CHIEDI AL RIVENDITORE DI FIDUCIA O VISITA I-NOBILI.COM

ESTREMA VISIBILITÀ AD ANTE APERTE

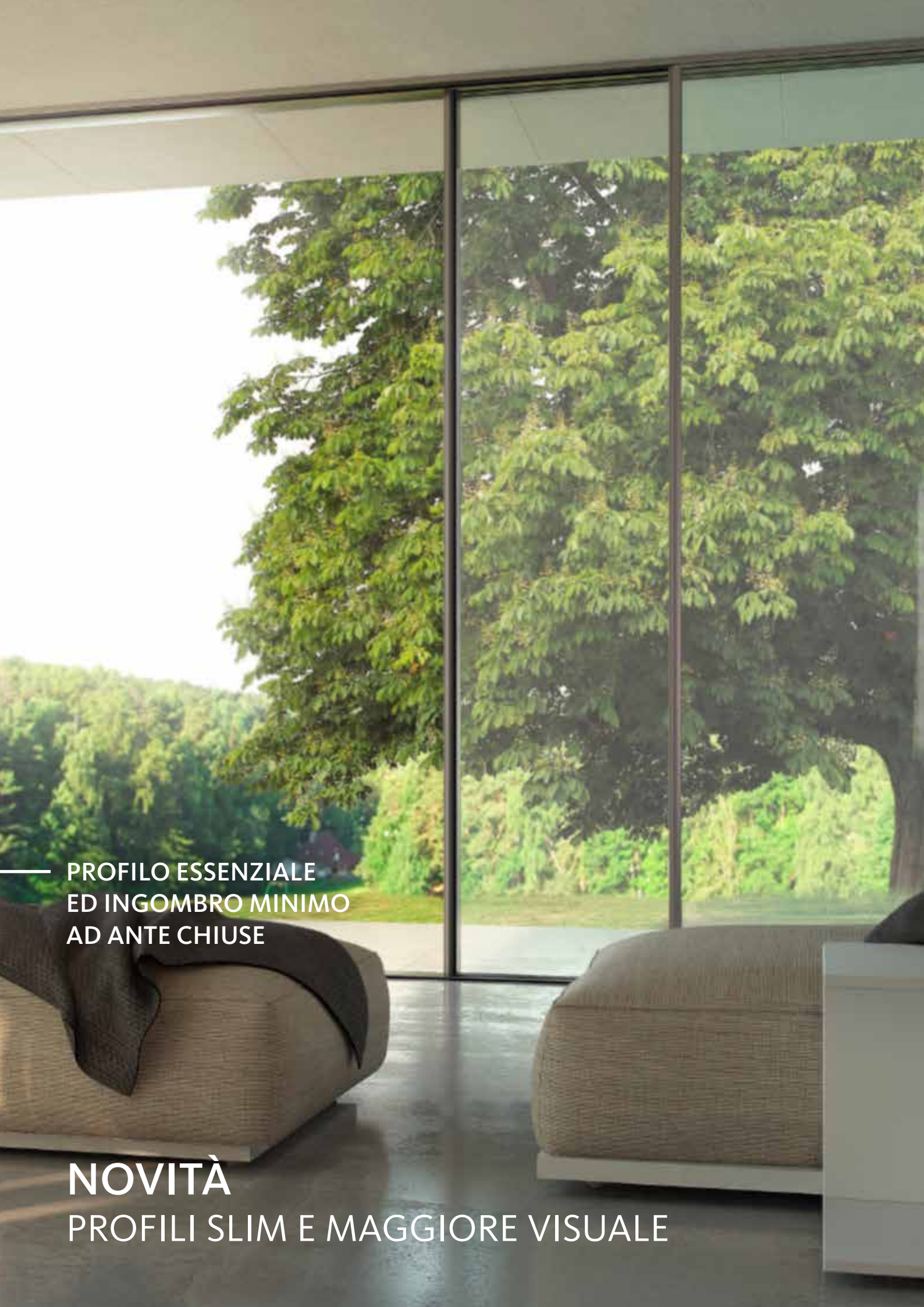

PROFILO ESSENZIALE
ED INGOMBRO MINIMO
AD ANTE CHIUSE

NOVITÀ
PROFILI SLIM E MAGGIORE VISUALE

STRUTTURA
PER FINESTRE E PORTEFINESTRE

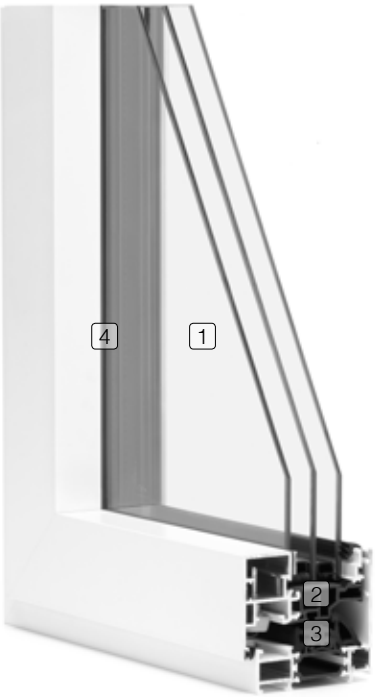

VERSIONE TELAIO L
vista interna

VERSIONE TELAIO L
vista esterna

VERSIONE CON SOGLIA RIBASSATA
vista interna

1 **vetro Basso Emissivo** con lastra interna ed esterna di sicurezza **distanziatore termicamente migliorato** in 2 colori con gas argon

profili interni di isolamento:
2 **ABS**
3 **Poliammide**

4 **incollaggio strutturale tra anta interna e vetro** con nastro biadesivo in PE

VERSIONE CON SOGLIA RIBASSATA
vista esterna

VERSIONE TELAIO L CON FINITURA WOOD
vista interna

VERSIONE TELAIO L CON FINITURA WOOD
vista esterna

COS'È

Poliammide
polimero impiegato nella produzione di profili interni per serramenti a taglio termico. Ha lo scopo di interrompere la continuità termica tra l'interno e l'esterno dell'abitazione e garantire elevate performance di isolamento termico ed acustico.

ABS
è un termopolimero ottenuto dalla combinazione di: Acrilonitrile, Butadiene e Stirene riciclabile, leggero, rigido e tenace anche a basse temperature. Garantisce l'elevato abbattimento del valore di trasmittanza termica e acustica.

Vetro Basso Emissivo
è costituito da due o più lastre divise da uno o più profili distanziatori; è isolante perché dotato di un particolare trattamento grazie a cui si riescono a contenere le dispersioni.

Incollaggio strutturale tra anta e vetro
avviene per mezzo di uno speciale adesivo di 2 mm che sostituisce la guarnizione cingivetro interna. Questo sistema rende più stabile e sicura la struttura del serramento.

DETTAGLI TECNICI

PER FINESTRE E PORTEFINESTRE

cerniera superiore con chiusura angolare realizzata con incontro e nottolino a fungo regolabile

incontro superiore / laterale per nottolino a fungo regolabile

incontro superiore con sistema di microventilazione

grazie a speciali lavorazioni, i telai - sia fissi che apribili - drenano facilmente l'acqua intorno ai vetri favorendo una rapida compensazione dell'umidità in eccesso

le asole di drenaggio sono a scomparsa

chiusura laterale a scomparsa con incontro telaio e nottolino a fungo regolabile

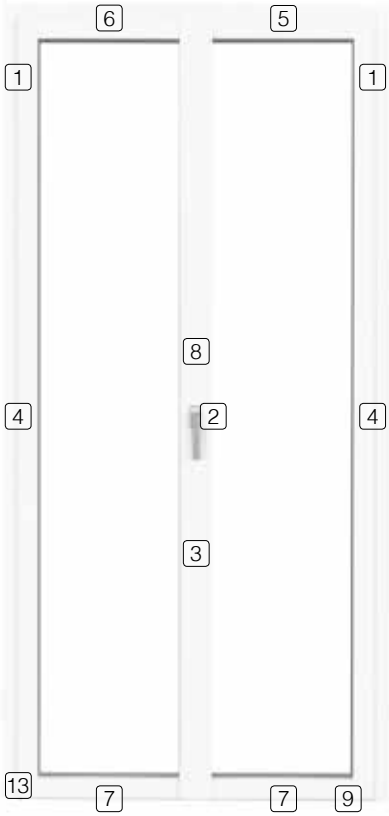

incontro antieffrazione presente sulla ferramenta anta secondaria

ferramenta e asole di drenaggio scarico acqua a scomparsa, vista interna

cremonese movimentazione ferramenta anta principale con dispositivo falsa manovra

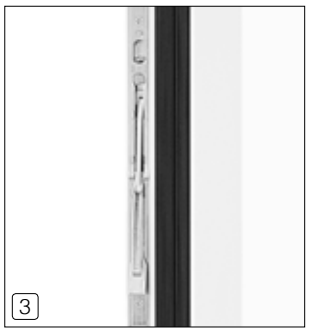

movimentazione catenaccio a scomparsa presente sulla ferramenta dell'anta secondaria

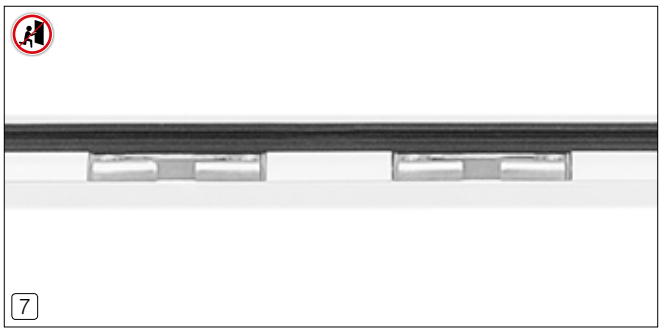

chiusura inferiore con incontri antieffrazione personalizzati per nottolino a fungo regolabile

gocciolatoio in tinta per portefinestre

MANIGLIE SECUSTIK

PER FINESTRE E PORTEFINESTRE

La martellina Secustik è dotata di un meccanismo di bloccaggio che ostacola l'azionamento della stessa dall'esterno: l'elemento di giunzione fra la martellina e il quadro pieno funge da "diodo meccanico" consentendo di azionare normalmente la martellina dall'interno ma bloccandola se si tenta di manipolarla dall'esterno.

IL CLIC DELLA MARTELLINA SECUSTIK GARANTISCE PIÙ SICUREZZA.

ATLANTA in alluminio

argento satinato

bianco

marrone testa di moro

oro satinato

TOULON in alluminio

argento satinato

bianco

nero opaco (a supplemento)

LOS ANGELES in ottone (a supplemento)

cromato lucido

cromato opaco

ottone lucido

DALLAS in ottone (a supplemento)

cromato lucido

cromato opaco

DETTAGLI TECNICI

PER SISTEMA SCORREVOLE GLASS

CHIUSURE

I componenti di chiusura sono stati realizzati per essere impiegati in corrispondenza del nodo centrale (1) e sui montanti laterali (2).

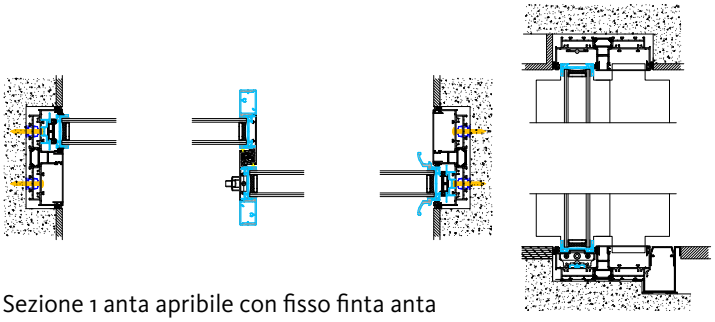

Sezione 1 anta apribile con fisso finta anta

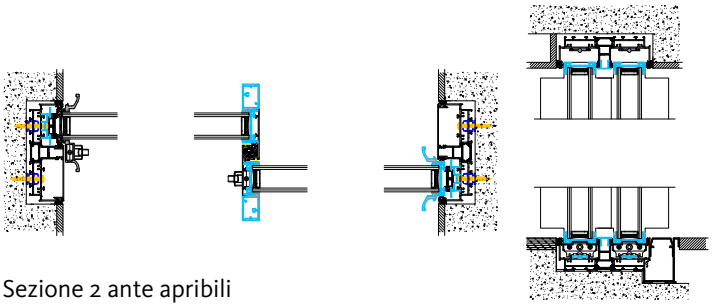

Sezione 2 ante apribili

1 2

La configurazione del sistema di chiusura, completamente integrato nella tubolarità dei profili, prevede un meccanismo bidirezionale a cui sono collegate due aste filettate in acciaio inox, superiore e inferiore, alle estremità vengono assemblati i puntali di chiusura, sempre in acciaio inox. Puntali che per la chiusura centrale sono realizzati nella versione a forcella mentre per la chiusura laterale sono a puntale singolo.
L'azionamento da parte dell'utente avviene attraverso la maniglietta esterna che, ruotata di 180°, produce la traslazione verticale dei puntali, questi vanno ad inserirsi nelle lavorazioni o nelle contropiastre impedendo lo scorrimento dell'anta in termini di solidità e stile per privati, architetti e designer.

BINARIO / CARRELLO

Il binario è realizzato in acciaio inox ed inserito in un apposito profilo di supporto montato a sua volta su un telaio. Il materiale scelto ci garantisce un agevole scivolamento delle ante.

MANIGLIE
Le maniglie sono state sviluppate in continuità con la linea minimale del sistema, le dimensioni contenute degli ingombri frontali e trasversali unitamente al design essenziale sono stati disegnati per minimizzare al massimo l'impatto visivo.

argento satinato | argento satinato | argento satinato (a supplemento)

VETRI
L'impiego di vetro di sicurezza composto (VSG) aumenta all'occorrenza la protezione contro l'effrazione e la sicurezza contro la caduta. Il vetro domina dal pavimento fino al soffitto e da parete a parete, può essere fisso o mobile.
GLASS è la finestra scorrevole minimale senza telaio che rende possibile tutto questo e soddisfa tutte le norme correnti nonché i più elevati standard costruttivi.La capacità dei profili di accogliere vetri di grandi dimensioni permette al cliente di scegliere il prodotto più adatto alle proprie esigenze.

OPZIONALI

GRONDA
Il circuito idraulico del telaio prevede due sistemi di scarico, un primo interno necessario ad evacuare l'acqua che dovesse penetrare nella parte interna ed uno più esterno per evacuare l'acqua della parte esterna.

L'acqua può essere smaltita o direttamente a pavimento o raccolta all'interno di una gronda in acciaio inox completamente incassata. A sua volta lo smaltimento avverrà attraverso uno o più collegamenti al sistema delle acque bianche.

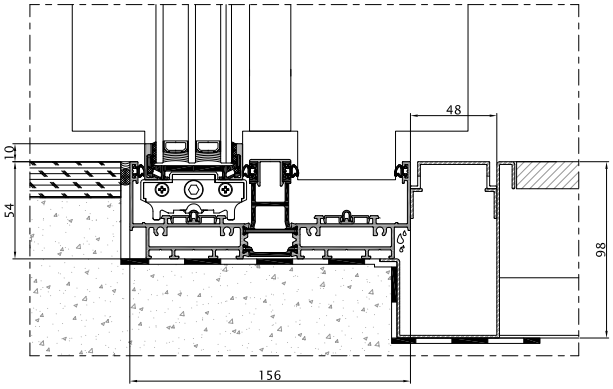

MOTORIZZAZIONE
La soluzione di apertura motorizzata del sistema GLASS prevede che i componenti del sistema motorizzato siano integrati in un cassonetto assemblato sul traverso superiore del telaio, realizzato con profili in alluminio estruso, questi possono essere inglobati in un controsoffitto.

La configurazione fisso/anta mobile, prevede un motore passo/passo a 24V completo di pulegge e staffe di montaggio, una cinghia di trasmissione dentata ed una centralina di gestione.

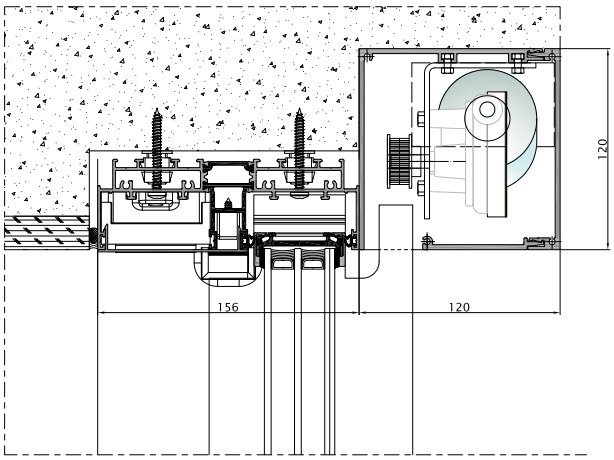

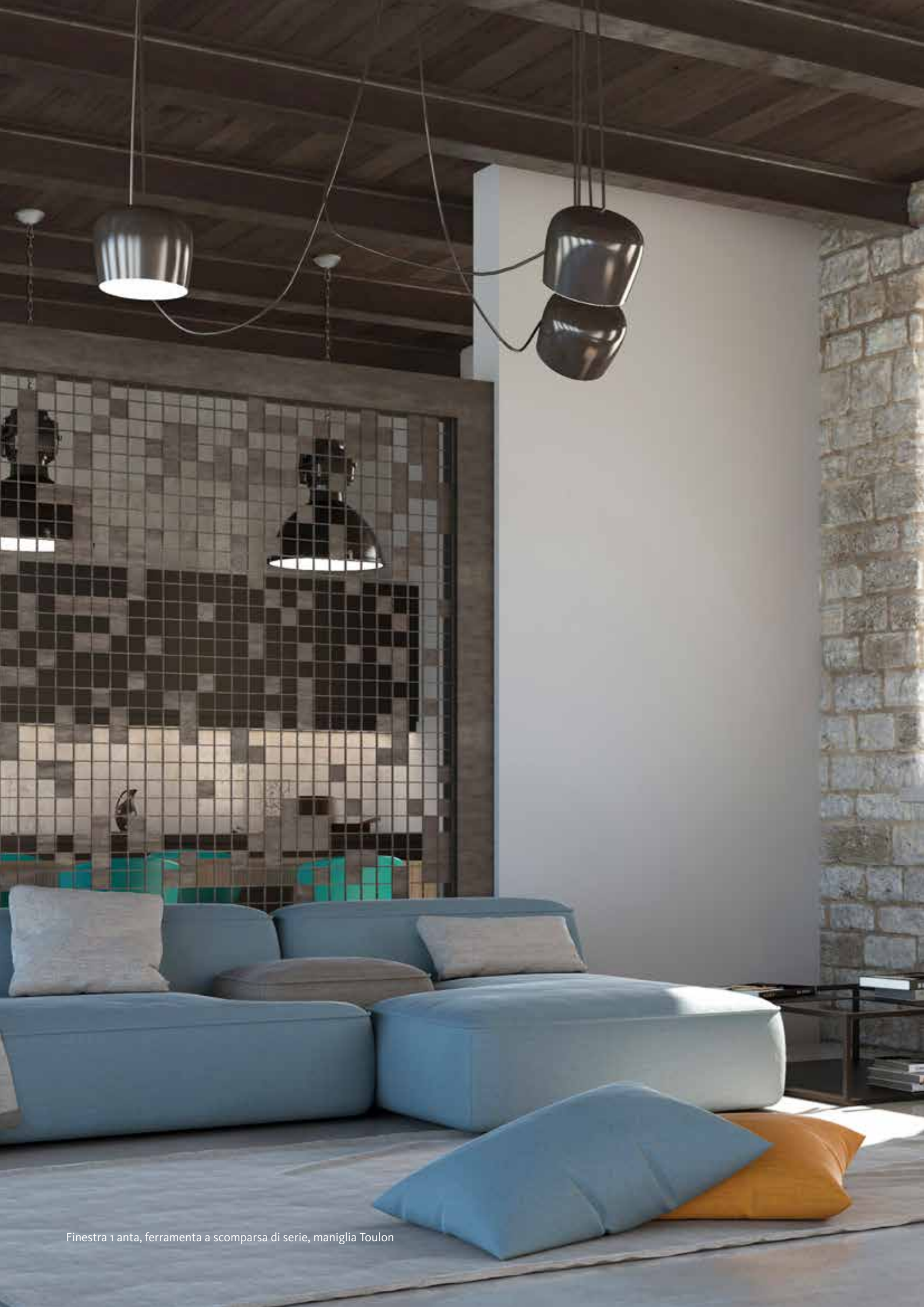

Finestra 1 anta, ferramenta a scomparsa di serie, maniglia Toulon

aprile '18 - mariomatera.com

I NOBILI

I NOBILI s.r.l.

sede legale e operativa:
s.s. 170 km. 22,250 - 76123 Andria (Bt)

tel. 0883.59.14.77 - fax 0883.59.95.61

info@i-nobili.com

www.i-nobili.com

in cover:
Finestra 2 ante, colore grigio grafite,
maniglia Toulon argento satinato